Stammbaumbeispiel

(erdacht!)

Ausgehend von einer **Klientin**, deren
Eltern frühere Partner hatten etc.

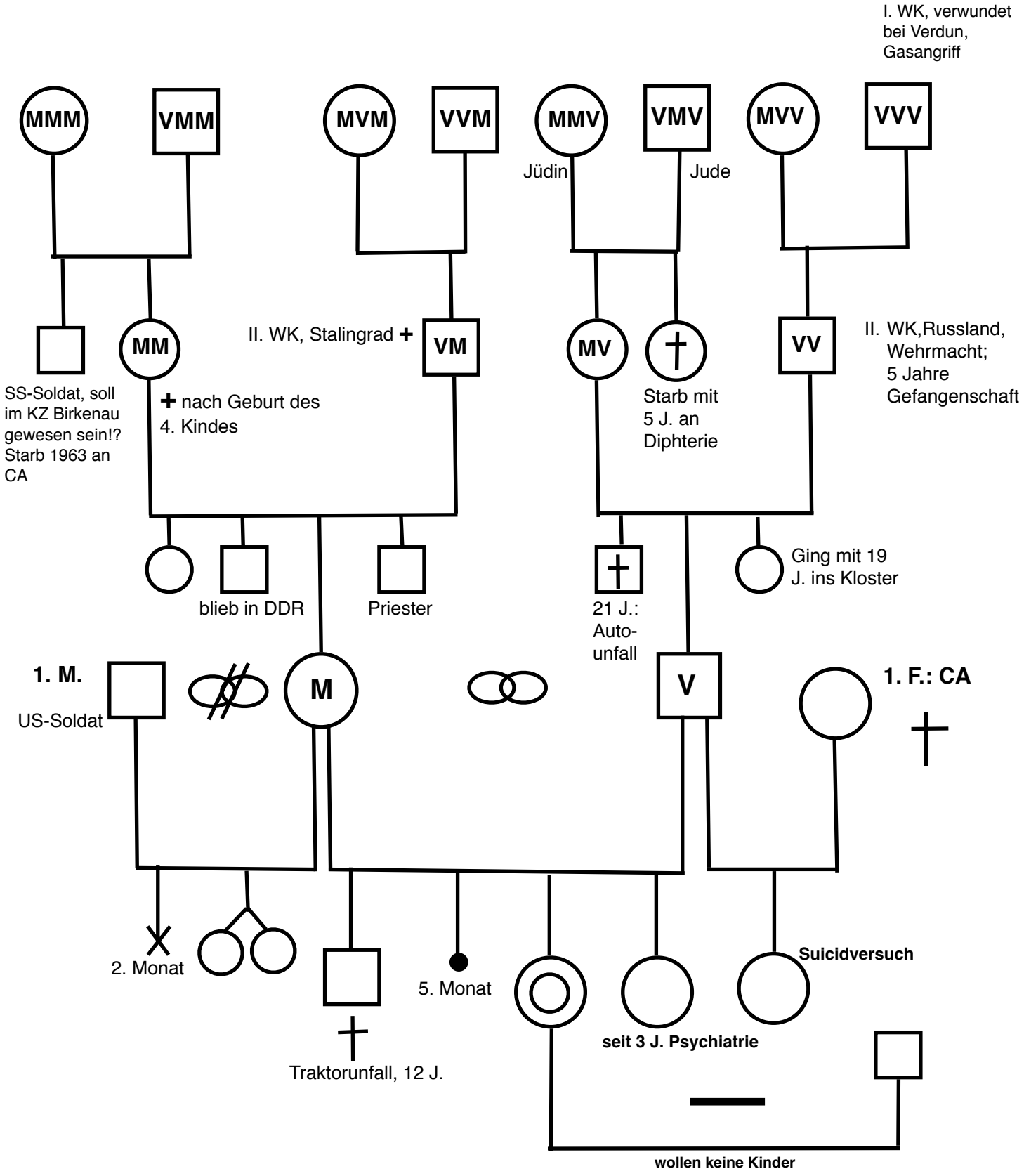

Gestaltung von Reinhard Lier, 2008